Esquemas de conexión

Cyrix-Li-load

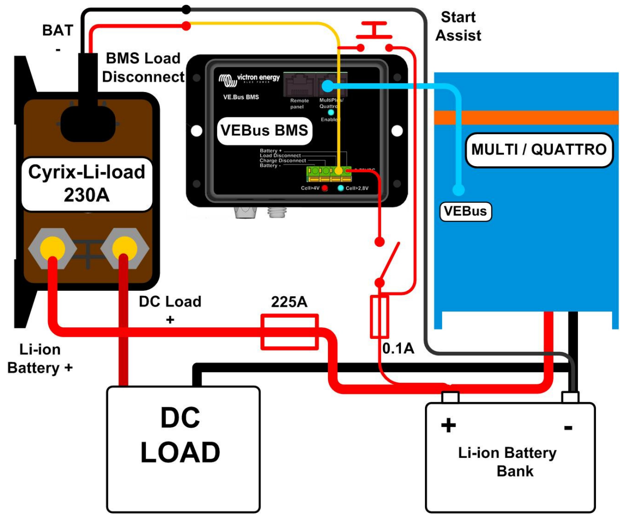

Cyrix-Li-Charge

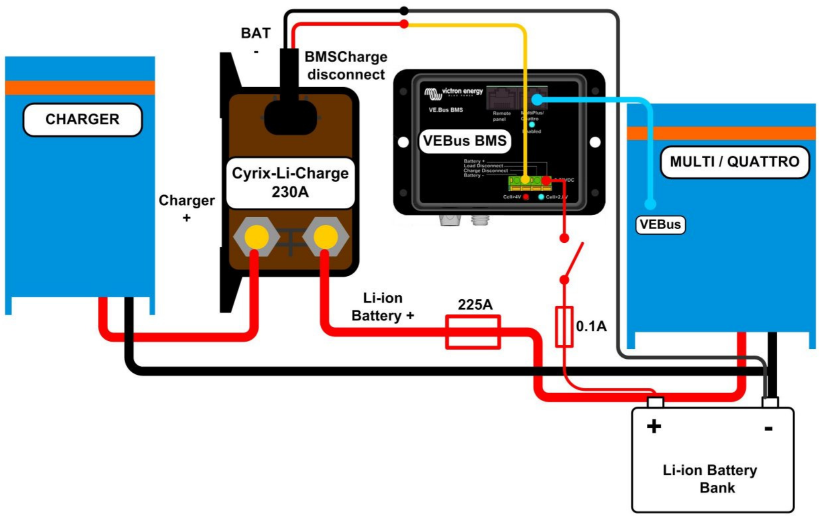
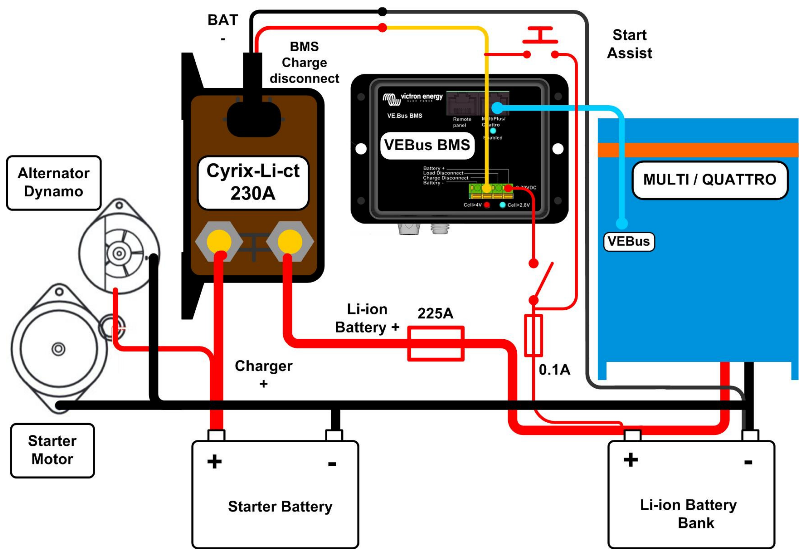
Cyrix-Li-ct